РН 88.3702

Орбита-Свет
ОБЩЕСТВО С ОГРАНИЧЕННОЙ ОТВЕТСТВЕННОСТЬЮ

Регулятор напряжения со щёточным узлом

ОПИСАНИЕ

Регулятор напряжения 88.3702 предназначен для поддержания напряжения бортовой сети автомобиля в заданных пределах во всех режимах работы системы электрооборудования при изменении частоты вращения ротора генератора, электрической нагрузки, температуры окружающей среды.

ОСОБЕННОСТИ

Применяемость

Автомобили КАМАЗ, МАЗ, ГАЗ и др. с генераторами 4502.3771, 3232.3771(или их модификациями).

Возможность использования

Данный регулятор напряжения используется как с выпрямительными блоками в составе генераторов, так и с выпрямительными ограничительными блоками.

Климатическое исполнение

Регуляторы напряжения выпускаются в климатическом исполнении О категории 2 по ГОСТ 15150. Регуляторы соответствуют требованиям к устойчивости при климатических воздействиях по ГОСТ 25467. Регуляторы напряжения соответствуют требованиям по электромагнитной совместимости ГОСТ 28751.

ТЕХНИЧЕСКИЕ ХАРАКТЕРИСТИКИ

Параметры	Значения
Диапазон рабочих температур, ˚С	- 50 ...+125
Напряжение регулирования с АкБ при t = 25±10˚С и нагрузке генератора 5А, В	28,4 ± 0,4
Максимальный ток выходной цепи, А	5,0
Коэффициент термокомпенсации $U_{рег}$, мВ/˚С	-8,5 ± 2,5
Остаточное напряжение на выходе при токе 5А , В	не более 1,3
Максимально допустимые импульсные перенапряжения по ГОСТ 28751, В	тип импульсов 5, степень жёсткости IV, функциональный класс В
Аналог	VRB203 (Mobiletron, Англия)

ГАБАРИТНЫЕ РАЗМЕРЫ

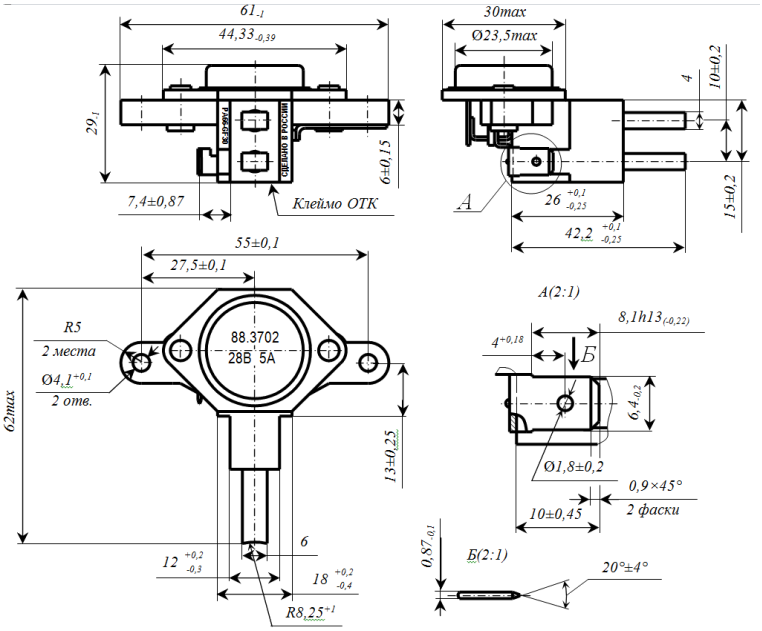

СХЕМА

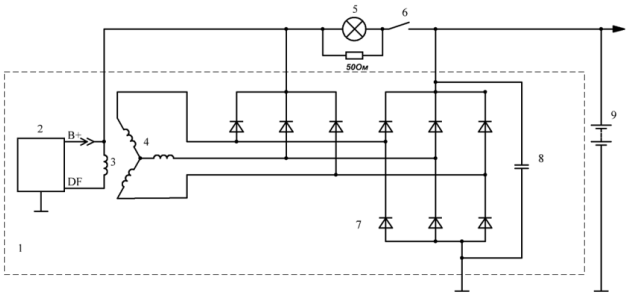

1-генератор
2-регулятор напряжения
3-обмотка возбуждения генератора
4-обмотка статора
5-контрольная лампа
6-контакты замка зажигания
7-выпрямительный блок
8-конденсатор
9-аккумуляторная батарея

430904, Россия, Республика Мордовия, г.о. Саранск, р.п. Ялга, ул. Пионерская, 12
тел. (8342) 25-46-88, 25-41-37, факс (8342) 25-38-90
marketing@orbita.su
www.orbita.su