БВО4-105-05

Орбита-Свет
ОБЩЕСТВО С ОГРАНИЧЕННОЙ ОТВЕТСТВЕННОСТЬЮ

Блок выпрямительный ограничительный

ОПИСАНИЕ

Блок выпрямительный ограничительный БВО4-105-05 предназначен для выпрямления трехфазного переменного тока и ограничения импульсов перенапряжения в системе электрооборудования автомобилей в составе генераторной установки.

ОСОБЕННОСТИ

Блок выпрямительный ограничительный устанавливается непосредственно на генераторах. Рабочее положение в пространстве любое. Охлаждение воздушное принудительное.

Масса блока не более 0,18 кг.

БВО выпускается в климатическом исполнении «О» категория размещения 2 по ГОСТ 15150.

Гарантийный срок эксплуатации блоков – 24 месяца со дня ввода в эксплуатацию или окончания срока хранения при гарантийной наработке не более 50000 км пробега автомобиля.

ТЕХНИЧЕСКИЕ ХАРАКТЕРИСТИКИ

Параметры	Значения
Номинальное постоянное напряжение, при $U_{пост.}$, В	14
Максимальный постоянный ток силового выпрямителя при $I_{впб.макс.}$, А	105
Прямое напряжение (амплитудное значение) на каждом диоде силового выпрямителя при t = (25±10) °С и $I_{пр}$= 110 А, не более, В	1,35
Импульсное напряжение ограничения на каждом диоде силового выпрямителя при $I_{огр.}$= 45 А , t = (25±10) °С), не более, В	28
Питающая сеть:	
- число фаз	3
- частота, Гц, не более	2000
Способ присоединения обмоток статора	клемма

ГАБАРИТНЫЕ РАЗМЕРЫ

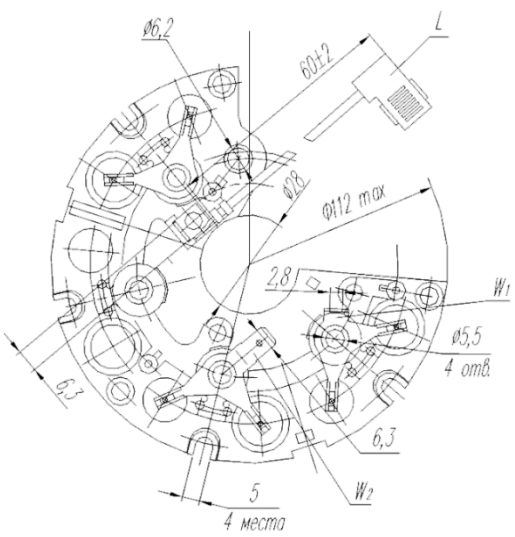

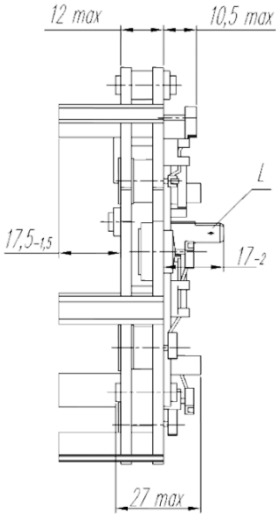

СХЕМА

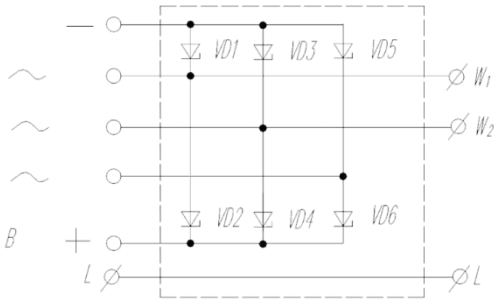

430904, Россия, Республика Мордовия, г.о. Саранск, р.п. Ялга, ул. Пионерская, 12
тел. (8342) 25-46-88, 25-41-37, факс (8342) 25-38-90
marketing@orbita.su
www.orbita.su